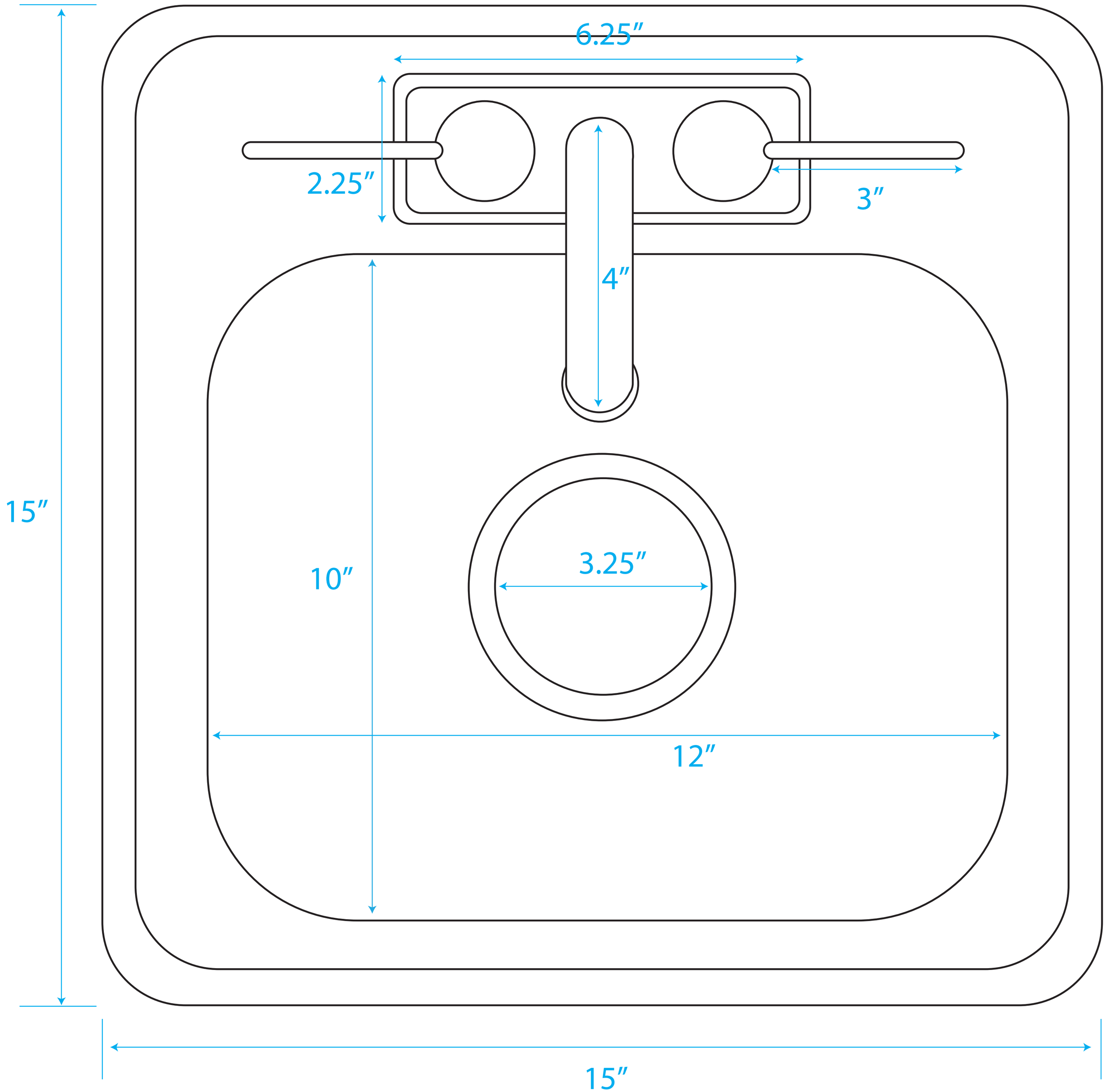
6.25″
2.25″
3″
4″
15″
10″
3.25″
12″
15″